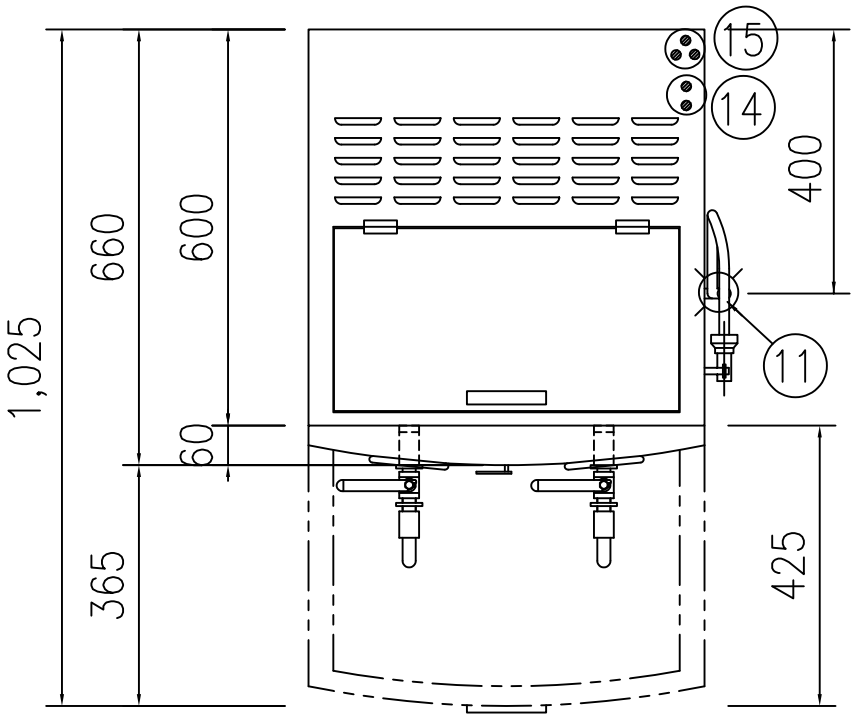

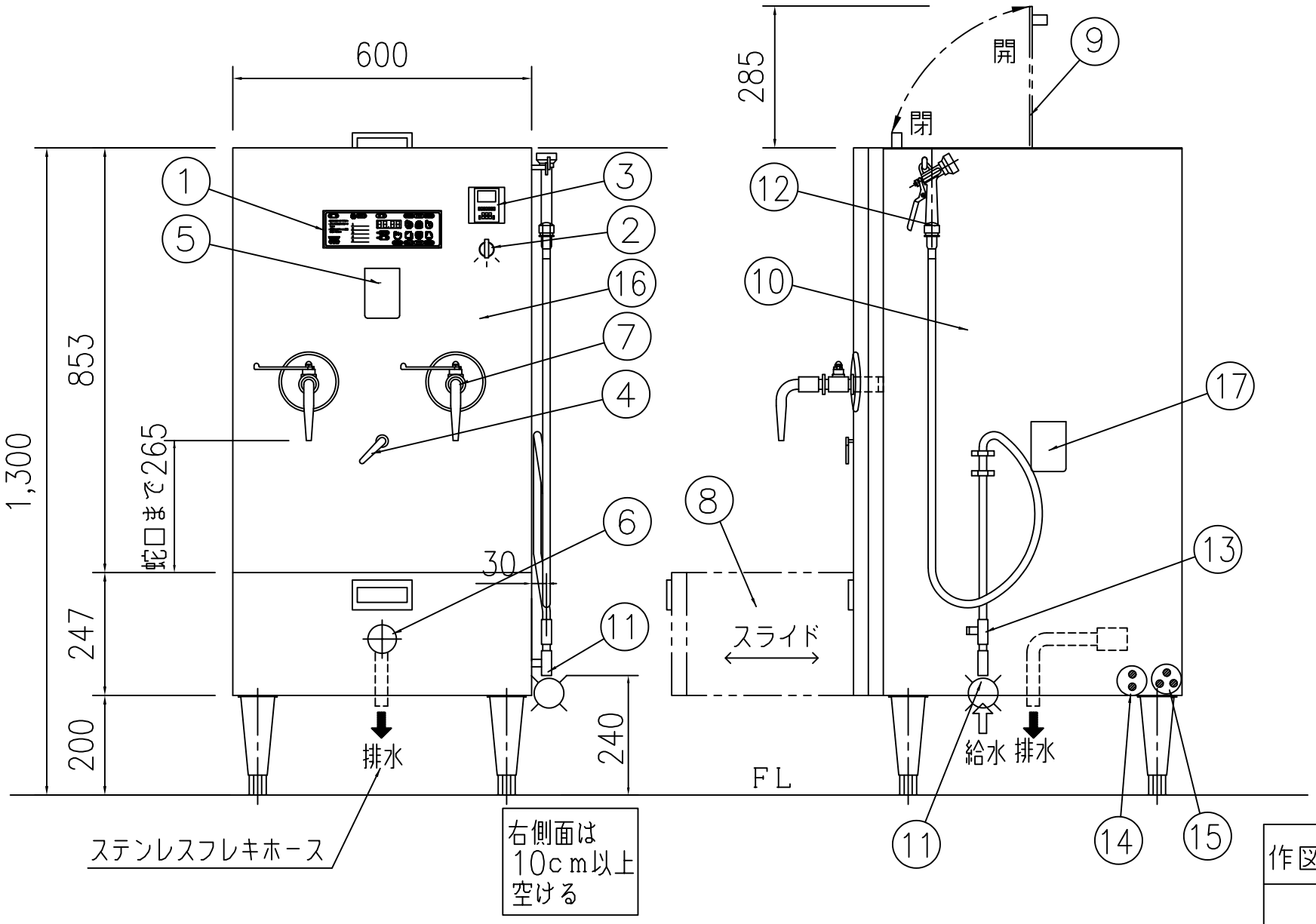

仕　　様

品　　名		電気冷却機能付給茶機
型　　式		PSEOCHA－60ET
外形寸法	間　口（mm）	600
	奥　行（mm）	660
	高　さ（mm）	1300
水　　量（ℓ）		60
水槽寸法（mm）		420×450
給 水 口		15A
排 水 口		25A
安全装置		過熱防止装置
使用ブレーカー		10A（単相100V） 20A（3相200V）
制御用電源／容量		単相100V（100 W）
ヒーター容量		5kW
ヒーター用電源		3相200V（コード2.5m・プラグ付）
制御方式		比例制御
製品重量（kg）		115kg
付　属　品		

NO	名　　称	NO	名　　称
1	操作パネル（タッチパネル）	13	洗浄ノズルバルブ
		14	単相100V電源
2	水量切替スイッチ	15	3相200V電源
3	ウィークリータイマー	16	水冷ユニット
4	ドレンハンドル	17	電源スイッチ（200V）
5	電源スイッチ（100V）		
6	排水口（25A）		
7	蛇 口（脱着式）		
8	テーブル（スライド式）		
9	茶葉投入フタ（開閉式）		
10	茶葉投入ユニット		
11	給水口（15A）		
12	洗浄ノズル		

作図	I.MIKAMORI	縮尺	1/12	名称	OCHA－60ET
株式会社創研厨房			日付	'23年06月01日	図番 OCHA－60ET